PENTAX

Optio H90

Quick Guide

Haluamme kiittää sinua tämän PENTAX-digitaalikameran hankinnasta.

Käyttäessäsi tätä kameraa ensimmäistä kertaa, on suositeltavaa, että luet tämän pikaoppaan jotta saat käsityksen kameran perustoiminnoista. Kameran mukana toimitetusta käyttöoppaasta saat lisätietoja kameran toiminnoista ja edistyneistä käyttötavoista sekä kameran kytkemisestä tietokoneeseen.

Kameran käyttäjille

- Älä käytä tai säilytä tätä laitetta voimakasta sähkömagneettista säteilyä tai magneettikenttiä muodostavien laitteiden läheisyydessä.
  Vahvat staattisen sähkön varaukset tai esimerkiksi radiolähettimien muodostamat magneettikentät voivat häiritä kameran näytön toimintaa, vaurioittaa tallennettuja tietoja tai vaikuttaa kameran sisäisiin piireihin ja aiheuttaa toimintahäiriöitä.
- Kamerassa käytetty nestekidenäyttö on valmistettu käyttäen erittäin korkeaa tarkkuutta vaativaa tekniikkaa. Vaikka kameran pikseleistä vähintään 99,99 % toimii, ota huomioon, että pikseleistä enintään 0,01 % saattaa jäädä syttymättä tai syttyä silloin kun ei pitäisi. Tällä ei kuitenkaan ole vaikutusta kuvan laatuun.
- Jos osoitat kameralla kirkkaaseen kohteeseen, näyttöön voi ilmestyä valojuova. Tämä ilmiö tunnetaan nimellä häntiminen; kyseessä ei ole kameran toimintavirhe.
- Tämän käyttöoppaan kuvat ja kameran näyttö voivat olla erilaisia varsinaisessa tuotteessa.
- Tässä käyttöoppaassa sekä SD- ja SDHC-muistikortteja kutsutaan tästä eteenpäin SD-muistikortiksi.
- Tässä oppaassa yleistermillä ”tietokone(et)” viitataan tästä eteenpäin joko Windows- tai Macintosh -tietokoneeseen.
- Tässä käyttöoppaassa sana ”akku” tarkoittaa kaikkia kamerassa ja sen tarvikkeissa käytettäviä akkutyyppejä.

KAMERAN TURVALLINEN KÄYTTÖ

Olemme kiinnittäneet paljon huomiota tämän kameran turvallisuuteen. Kun käytät kameraa, kehotamme sinua kiinnittämään erityistä huomiota seuraavilla symboleilla merkittyihin asioihin.

Vaara	Tämä symboli ilmaisee, että tämän seikan huomiotta jättäminen voi aiheuttaa merkittäviä henkilövammoja.
Varoitus	Tämä symboli ilmaisee, että tämän seikan huomiotta jättäminen voi aiheuttaa vähäisiä tai jonkinasteisia henkilövammoja tai aineellisia menetyksiä.

Tietoja kamerasta

Vaara

- Älä pura kameraa tai tee siihen muutoksia. Kameran sisällä on jännitteisiä osia, jotka voivat aiheuttaa sähköiskun.
- Jos kameran sisäosia paljastuu kameran putoamisen tai muun vaurion seurauksena, älä koske paljastuneisiin osiin. Voit saada sähköiskun.
- Kameran hihnan kiertäminen kaulaan on vaarallista. Huolehdi siitä, että pikkulapset eivät voi kiertää hihnaa kaulansa ympärille.
- Jos havaitset käytön aikana jotakin normaalista poikkeavaa, kuten savua tai outoa hajua, lopeta laitteen käyttäminen välittömästi, irrota akku tai verkkolaite ja ota yhteyttä lähimpään PENTAX-huoltoon. Käytön jatkaminen voi aiheuttaa tulipalon tai sähköiskun.

Varoitus

- Älä pidä sormeasi salamavalon päällä sen välähtäessä. Kuumentunut salamavalo voi aiheuttaa palovamman.
- Älä peitä salamavaloa kankaalla sen välähtäessä. Salamavalo voi värjäytyä.
- Eräät kameran osat kuumentuvat käytön aikana, minkä vuoksi iholle voi tulla lieviä palovammoja, jos näistä osista pidetään kiinni pitkän aikaa.
- Jos kameran näyttö vaurioituu, varo lasinsirpaleita. Huolehdi myös, etteivät nestekiteet pääse iholle, silmiin tai suuhun.
- Yksilöllisistä ominaisuuksistasi tai fyysisestä kunnostasi riippuen kameran käyttö saattaa aiheuttaa kutinaa, ihottumaa tai rakkuloita. Mikäli tavallisuudesta poikkeavia oireita ilmaantuu, lopeta kameran käyttö heti ja hakeudu välittömästi lääkärin hoitoon.

Tietoja akkulaturista ja verkkolaitteesta

⚠ Vaara

- Kamerassa on käytettävä teho- ja jännitearvoiltaan oikeaa, erityisesti tälle kameralle tarkoitettua akkulaturia. Muunlaisen akkulaturin käyttäminen tai akkulaturin käyttäminen vääränlaisessa sähköverkossa voi aiheuttaa tulipalon, sähköiskun tai kameran rikkoutumisen. Akkulaturin käyttöjännitealue on 100–240 V AC.
- Älä pura kameraa tai tee siihen muutoksia. Nämä toimenpiteet saattavat aiheuttaa tulipalon tai sähköiskun.
- Jos laitteesta tulee savua tai outoa hajua, tai jos tapahtuu jotain muuta epätavallista, lopeta laitteen käyttäminen välittömästi ja ota yhteyttä lähimpään PENTAX-huoltoon. Käytön jatkaminen voi aiheuttaa tulipalon tai sähköiskun.
- Jos laitteen sisään pääsee vettä, ota yhteyttä PENTAX-huoltoon. Käytön jatkaminen voi aiheuttaa tulipalon tai sähköiskun.
- Jos akkulaturia käytettäessä nousee ukkonen, irrota virtajohto pistorasiasta ja lopeta laitteen käyttäminen. Käytön jatkaminen voi aiheuttaa laitteen vaurioitumisen, tulipalon tai sähköiskun.
- Jos virtajohdon pistokkeeseen kertyy pölyä, pyyhi pistoke. Pöly voi aiheuttaa tulipalon.

⚠ Varoitus

- Älä aseta tai pudota raskaita esineitä verkkovirtajohdon päälle tai väännä johtoa, jotta se ei vaurioidu. Jos verkkovirtajohto on vaurioitunut, ota yhteyttä PENTAX-huoltoon.
- Älä koske verkkovirtajohdon liittimiin tai saata niitä oikosulkuun, kun virtajohto on kytketty pistorasiaan.
- Älä kytke virtajohtoa märin käsin. Se voi aiheuttaa sähköiskun.
- Älä pudota kameraa tai kohdista siihen iskua. Laite voi vaurioitua.
- Älä lataa akkulaturilla muita kuin ladattavia D-LI88-litium-ioniakkuja. Muun tyyppisten akkujen lataaminen voi aiheuttaa ylikuumenemista, räjähdyksen tai vaurioittaa akkulaturia.
- Välttääksesi vaaran käytä vain CSA/UL-hyväksyttyjä virtajohtoja; johdon tyyppi vähintään SPT-2, johdin vähintään 18 AWG:n kuparia, toisessa päässä valettu urosliitin (NEMA-määritysten mukainen) ja toisessa valettu naarasliitin (ei-teollisten IEC-määritysten mukainen) tai vastaava.

Akkua koskevia tietoja

⚠ Vaara

- Säilytä akku pikkulasten ulottumattomissa. Akun laittaminen suuhun voi aiheuttaa sähköiskun.
- Jos akusta vuotanutta ainetta joutuu silmiin, älä hiero niitä. Huuhtele silmiä puhtaalla vedellä ja hakeudu välittömästi lääkäriin.

⚠ Varoitus

- Käytä ainoastaan tälle kameralle tarkoitettua akkua. Muuntyyppisien akkujen käyttäminen voi aiheuttaa räjähdyksen tai tulipalon.
- Älä pura akkua. Akun purkaminen voi aiheuttaa räjähdyksen tai akun sisällä olevien aineiden vuotamisen.
- Poista akku kamerasta heti, jos se kuumenee tai alkaa savuta. Varo, ettet polta itseäsi.
- Älä anna rautalankojen, hiuspinnien tai muiden metalliesineiden koskettaa akun napoja (+ ja -).
- Älä saata akkua oikosulkuun tai hävitä sitä polttamalla. Akku voi räjähtää tai aiheuttaa tulipalon.
- Jos akusta vuotanutta ainetta joutuu iholle tai vaatteille, pese nämä alueet huolellisesti vedellä.
- Varo-ohjeet D-LI88-akun käytöstä:
  - AKKU SAATTAA RÄJÄHTÄÄ TAI SYTTYÄ TULEEN, MIKÄLI SITÄ KÄSITELLÄÄN VÄÄRIN.
  - ÄLÄ KOSKAAN PURA TAI HÄVITÄ AKKUA POLTTAMALLA.
  - ÄLÄ LATAA PAITSI TIETYISSÄ LATAUSOLOSUHTEISSA.
  - ÄLÄ KUUMENNA YLI 60 °C:N TAI OIKOSULJE.
  - ÄLÄ MURSKAA TAI MUUTA.

Pidä kamera ja sen tarvikkeet pienten lasten ulottumattomissa

⚠ Vaara

- Älä jätä kameraa ja sen tarvikkeita pienten lasten ulottuville.
  1. Jos laite putoaa tai sitä käytetään vahingossa, voi aiheutua henkilövahinko.
  2. Hihnan kiertyminen kaulan ympärille voi aiheuttaa tukehtumisen.
  3. Jotta kameraan kuuluvaa pientä tarviketta, esim. akkua tai muistikorttia ei nieltäisi vahingossa, pidä ne pienten lasten ulottumattomissa. Ota heti yhteys lääkäriin, jos lapsi nielee pienen tarvikkeen vahingossa.

Varotoimenpiteet käytön aikana

Ennen kameran käyttämistä

- Ota kameran pakkauksessa oleva huoltotoimipisteiden luettelo (Worldwide Service Network) mukaan matkustaessasi. Siitä on hyötyä, jos kameran käytössä tulee ongelmia ulkomailla ollessasi.
- Jos kameraa ei ole käytetty pitkään aikaan, varmista, että se toimii edelleen normaalisti, etenkin ennen kuin aiot ottaa tärkeitä kuvia (kuten häissä tai matkalla). Kuvien ja äänien säilymistä ei voida taata, jos tietojen tallentaminen, toistaminen, siirtäminen tietokoneeseen tai muu vastaava toimenpide ei onnistu kameran, tallennusvälineen (SD-muistikortin) tai muun välineen vian vuoksi.

Akkua ja akkulaturia koskevia tietoja

- Täyteen ladatun akun varastointi saattaa heikentää akun suorituskykyä. Vältä akun säilyttämistä kuumassa paikassa.
- Jos akku jätetään paikalleen kameraan eikä kameraa käytetä pitkään aikaan, akku purkautuu tyhjäksi, mikä lyhentää akun käyttöikää.
- On suositeltavaa ladata akku päivää ennen käyttöä tai käyttöpäivänä.
- Kameran mukana toimitettu virtajohto on tarkoitettu käytettäväksi ainoastaan D-BC88-akkulaturin kanssa. Älä käytä sitä muiden laitteiden kanssa.

Kameran kuljettamiseen ja käyttöön liittyviä huomautuksia

- Älä altista kameraa korkeille lämpötiloille tai kosteudelle. Älä jätä kameraa autoon, sillä auton sisälämpötila voi kohota hyvin korkeaksi.
- Älä altista kameraa voimakkaalle tärinälle, iskuille tai paineelle. Suojaa kamera pehmusteella moottoripyörän, auton tai laivan aiheuttamalta tärinältä.
- Kameran käyttölämpötila-alue on 0–40° C (32–104° F).
- Kameran näyttö muuttuu mustaksi korkeassa lämpötilassa, mutta palautuu normaaliksi lämpötilan laskiessa.
- Näyttö saattaa toimia normaalia hitaammin kylmässä. Tämä johtuu nestekiteiden ominaisuuksista, eikä kyseessä ole toimintahäiriö.

- Äkilliset lämpötilanvaihtelut voivat aiheuttaa kosteuden tiivistymistä kameran sisä- ja ulkopinnoille. Aseta kamera laukkuun tai muovipussiin ja ota se esiin vasta sen jälkeen, kun kameran ja ympäristön välinen lämpötilaero on tasoittunut.
- Varmista, ettei kamera joudu kosketuksiin roskien, kuran, hiekan, pölyn, veden, myrkyllisien kaasujen tai suolojen kanssa, koska ne saattavat aiheuttaa kameran rikkoutumisen. Pyyhi kamera kuivaksi sade- tai vesipisaroista.
- Älä paina näyttöä voimakkaasti. Se voi aiheuttaa toimintahäiriön tai näytön rikkoutumisen.
- Varo istuutumasta, kun kamera on takataskussasi, ettei kameran kuori tai näyttö vahingoitu.
- Jos käytät jalustaa, älä kiristä jalustan kiinnitysruuvia liian tiukalle.
- Tämän kameran objektiivia ei voi vaihtaa eikä irrottaa.

Kameran puhdistaminen

- Kameraa ei saa puhdistaa orgaanisilla liuottimilla kuten tinnerillä, alkoholilla tai bensiinillä.
- Poista objektiiviin tai etsimeen kerääntynyt pöly linssiharjalla. Älä käytä puhdistukseen paineilmaa, koska se voi vahingoittaa objektiivia.

Kameran varastointi

- Älä säilytä kameraa kyllästysaineiden tai kemikaalien läheisyydessä. Säilytys korkeassa lämpötilassa ja kosteassa paikassa voi aiheuttaa homekasvuston ilmaantumista kameraan. Poista kamera kotelosta ja säilytä sitä kuivassa paikassa, jossa on hyvä ilmanvaihto.

Muita huomautuksia

- Huippusuorituskyvyn ylläpitämiseksi suosittelemme, että kamera tarkistetaan säännöllisesti vuoden–parin välein.
- Huomaa, ettei kuvien ja äänitiedostojen poistaminen, tai muistikortin tai sisäisen muistin alustaminen poista alkuperäisiä tietoja täydellisesti. Poistetut tiedostot voidaan joskus palauttaa kaupallisesti saatavilla ohjelmilla. Käyttäjän velvollisuus on huolehtia yksityisyyden suojasta.

Pakkauksen sisällön tarkastaminen

Varmista, että kameran mukana on toimitettu alla luetellut osat.

□ Kamera (Optio H90)

□ Hihna (O-ST104)

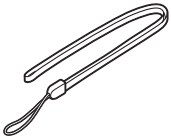

□ Ohjelma (CD-ROM) S-SW104

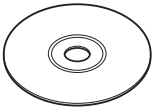

□ USB-kaapeli (I-USB7)

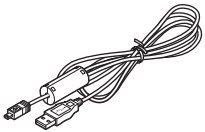

□ AV-kaapeli (I-AVC7)

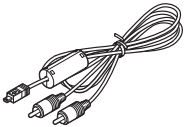

□ Ladattava D-LI88-litium-ion-akku

□ Akkulaturi (D-BC88)

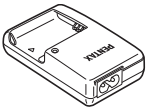

□ Virtajohto

□ Käyttöopas

☑ Pikaopas (tämä opas)

Osien nimet ja näytön ilmaisimet

Edestä

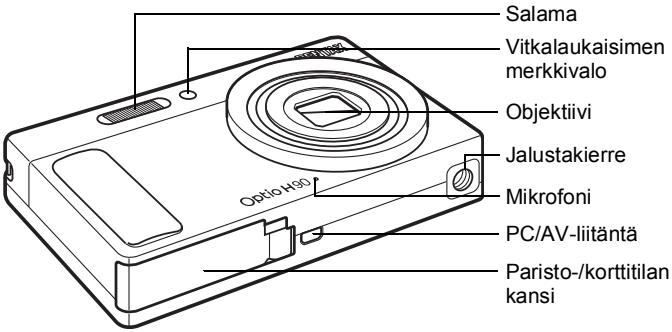

Takaa

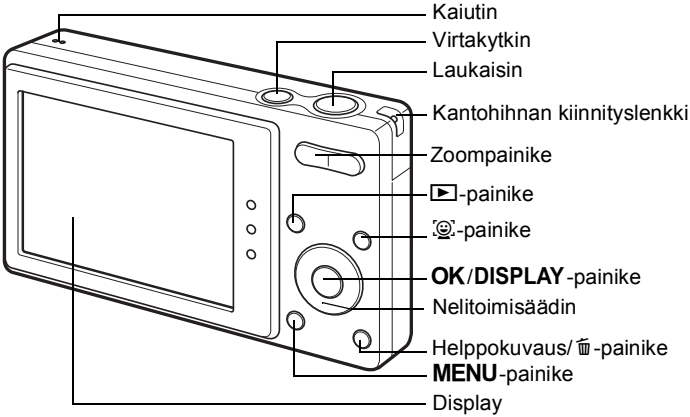

Tässä pikaoppaassa kameran nuolipainikkeet on esitelty oikealla.

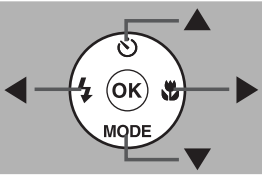

●Näytön ilmaisimet

Valokuvien tallennustilassa näkyvissä ovat seuraavat näytön ilmaisimet.

Normaalinäyttö valokuvien tallennustilassa

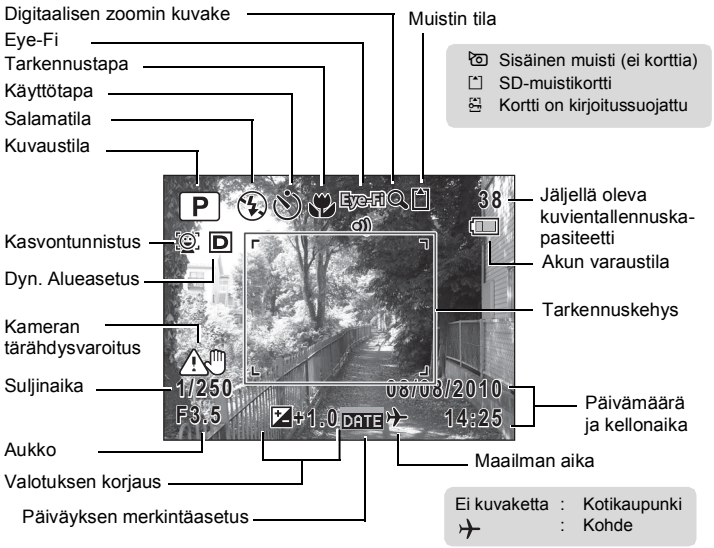

Akun varaustilan ilmaisin

Voit tarkistaa akun varaustilan näytön -merkistä.

Näyttö	Akun jäljellä oleva varaus
(vihreä)	Jäljellä on riittävästi virtaa.
(vihreä)	Akun varaus on vähenemässä.
(keltainen)	Akun varaus on jo hyvin heikko.
(punainen)	Akun varaus on lopussa.
[Akku tyhjä]	Kun tämä ilmoitus on tullut näkyviin, kameran virta katkeaa.

1 Kameran valmistelu käyttöä varten

Aseta kamera käyttökuntoon ennen kuin ryhdyt käyttämään sitä.

●Hihnan kiinnittäminen

Kiinnitä kameran mukana toimitettava hihna kuvan esittämällä tavalla.

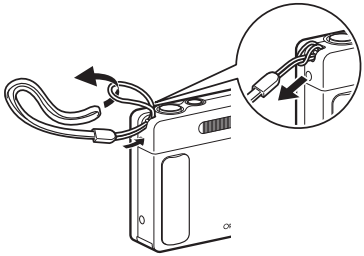

●Akun ja kortin asentaminen

Asenna akku ja SD-muistikortti paikoilleen kuvan osoittamalla tavalla.

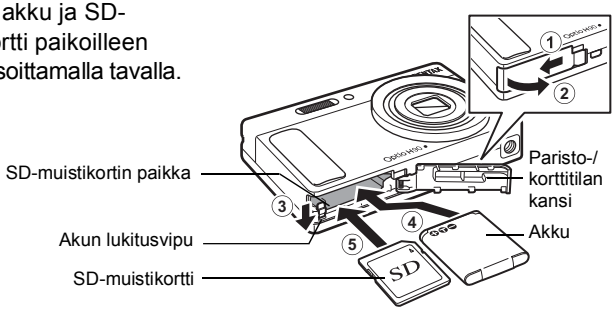

* SD-muistikortti myydään erikseen.

Ennen akun käyttöä
Lataa akku ennen ensimmäistä käyttökertaa.

2 Kameran kytkeminen päälle

●Paina virtakytkintä

Kameraan kytkeytyy virta ja kamera on valmis kuvien ottoon. Sammuta kamerasta virta painamalla virtakytkintä uudelleen.

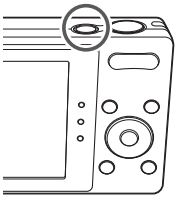

●Alkuasetusten teko

[Language/言語] -näyttö tulee näkyviin kytkiessäsi kameraan virran ensimmäisen kerran. Valitse haluamasi kieli ja aseta sen jälkeen päiväys ja kellonaika.

1. Valitse haluamasi kieli painamalla nelitoimisäädintä
2. Paina **OK**-painiketta. [Alkuperäisasetus] tulee näkyviin.

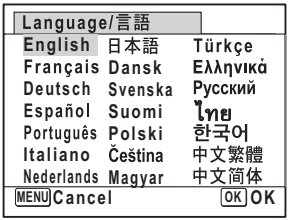

Muistiinpanoja

Jos valitsit vahingossa väärän kielen ja painoit **OK**-painiketta, paina nelitoimisäädintä (▶), valitse kieli nelitoimisäätimellä (▲▼◀▶) ja paina sitten **OK**-painiketta. [Alkuperäisasetus]-näyttö avautuu valitun kielen mukaisesti.

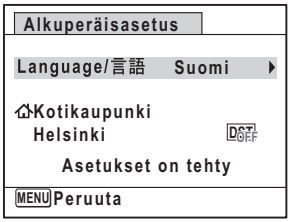

❸ Paina nelitoimisäädintä (▼) ja siirrä kehys kohtaan [⌂ Kotikaupunki].

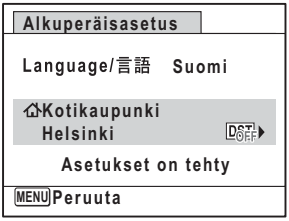

❹ Paina nelitoimisäädintä (▶). [⌂ Kotikaupunki]-näyttö ilmestyy nä

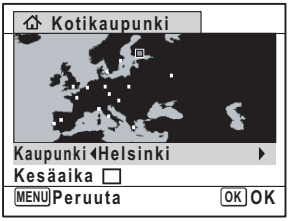

❺ Valitse kaupunki painamalla nelitoimisäädintä (◀ ▶).

❻ Siirrä kehys kohtaan [Kesäaika] (DST) painamalla nelitoimisäätimen kohtaa (▼).

❼ Valitse nelitoimisäätimellä (◀ ▶) ☑ tai □ ja paina **OK**-painiketta. [Alkuperäisasetus] ilmestyy uudelleen näkyviin.

❽ Valitse nelitoimisäätimellä (▼) [Asetukset on tehty] ja paina **OK**-painiketta.
[Päiväyk. asetus] -näyttö tulee näkyviin.

❾ Paina nelitoimisäädintä (▶) ja valitse [pp/kk/vv] ja valitse sitten nelitoimisäätimellä (▲▼) päiväyksen muoto.

⑩ Valitse nelitoimisäätimellä (▶) [24h] ja valitse sen jälkeen nelitoimisäätimellä (▲▼) [24h] (24 tunnin näyttö) tai [12h] (12 tunnin näyttö).

⑪ Siirrä kehys kohtaan [Päiväys] painamalla ensin nelitoimisäätimen kohtaa (▶) ja sen jälkeen nelitoimisäätimen kohtaa (▼).

⑫ Valitse [01] (päivämäärä), [01] (kuukausi) tai [2010] (vuosi) painamalla nelitoimisäätimen kohtaa (▶) ja aseta sen jälkeen kameraan oikea päiväys nelitoimisäätimellä (▲▼).

⑬ Siirrä kehys kohtaan [Aika] painamalla ensin nelitoimisäätimen kohtaa (▶) ja sen jälkeen nelitoimisäätimen kohtaa (▼).

⑭ Aseta aika samalla tavalla kuin kohdassa ⑫.

⑮ Valitse nelitoimisäätimellä (▼) [Asetukset on tehty] ja paina **OK** -painiketta

●SD-muistikortin alustaminen

Alusta tässä kamerassa käyttämättömät SD-muistikortit tai muistikortit, joita on käytetty toisessa kamerassa tai digitaalilaitteissa.
Ota huomioon, että alustaminen hävittää kaikki SD-muistikortilla olevat tiedot.

1. Paina **MENU**-painiketta ja valitse nelitoimisäätimellä (◀ ▶) [🔧 Asetus]-valikko.
2. Valitse nelitoimisäätimellä (▲ ▼) [Alustaminen] ja paina nelitoimisäädintä (▶).
3. Valitse nelitoimisäätimellä (▲ ▼) [Alustaminen] ja paina **OK** -painiketta.

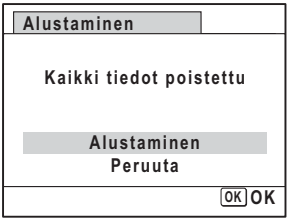

3 Kuvaaminen

Suuntaa kamera kohteeseen ja paina laukaisinta.
Salama välähtää automaattisesti valoisuuden mukaan.

1. Sommittele aihe näytössä olevan tarkennuskehyksen avulla.
2. Voit muuttaa kuvattavaa aluetta zoompainikkeella.

   Oikealle (♠) Suurentaa kohdetta.

   Vasemmalle (♠♠♠) Laajentaa kuvattavan alueen kokoa.
3. Paina laukaisin puoliväliin.

   Näytössä näkyvä tarkennuskehys muuttuu vihreäksi, jos kohde on terävä.
4. Paina laukaisin kokonaan alas.

   Kamera ottaa kuvan.

●Salamatilan valitseminen

Joka kerta kun painat nelitoimisäätimen painiketta (◀), salamatila muuttuu joksikin seuraavista tiloista.

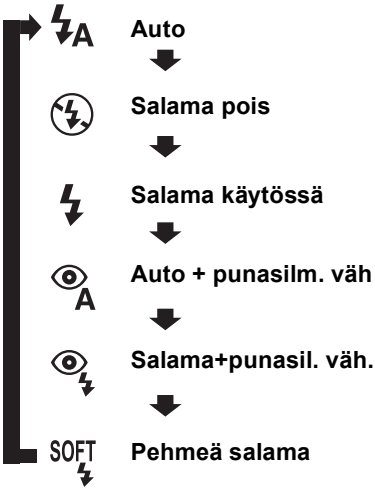

Muistiinpanoja

- (Liikkuva kuva)- tai (Ilotulitus) -tavassa salamatilaa ei voi vaihtaa.
- (Yönäkymä) - tavassa, vaihtoehtoja ja ei voida valita.

●Käyttötavan valinta

Joka kerta kun painat nelitoimisäätimen painiketta (▲), käyttötapa muuttuu joksikin seuraavista tavoista.

Normaali (yksi kuva)

10 s vitkalaukaisu

Muistiinpanoja

- Voit valita vaihtoehdon (Jatkuva kuvaus) tai (Purskekuvaus) kuvaustavasta riippuen.
- Voit valita toiminnon (2 s vitkalaukaisu) painamalla nelitoimisäädintä (▼) ja sen jälkeen nelitoimisäädintä (▶) valittuasi vaihtoehdon (10 s vitkalaukaisu).
- (Helppokuvaus), AUTO PICT (Autom. kuvaus), (Yökuvau), (Elokuva), (Ilotulitus), (Kehyssommittelu), WIDE (Digitaal. laajak.) tai (Digitaalinen panoraama) -tavoissa ei voi valita toimintoja ja .

●Tarkennustavan valitseminen

Joka kerta kun painat nelitoimisäätimen painiketta (▶), tarkennustila muuttuu joksikin seuraavista tiloista.

Vakio

Makro

Super makro

Pan Focus

Ääretön

Käsitarkennus

Kuvaustavan valitseminen

Voit valita kuhunkin omaan tilanteeseesi sopivan ohjelman tallennustilan valikosta.

Paina nelitoimisäädintä (▼).

Valitse nelitoimisäätimellä (▲▼◀▶) kuvaustapa ja paina sen jälkeen **OK** -painiketta.

4 Kuvien katseleminen

Voit katsella ottamiasi kuvia näytöllä.

1. Paina ▶-painiketta kuvan ottamisen jälkeen.

   Kuva ilmestyy näyttöön.

Muistiinpanoja

- Voit näyttää edellisen tai seuraavan kuvan painamalla nelitoimisäädintä (◀ ▶).
- Painamalla zoompainiketta vasemmalle katselun aikana saat näyttöön 4 pienoiskuvaa kerrallaan. Painamalla painiketta uudelleen vasemmalle kun 4 kuvaa on näytössä, voit siirtyä yhdeksän kuvan näyttöön. Painamalla painiketta vielä kerran vasemmalle voit siirtyä joko kansio- tai kalenterinäyttöön.

●Kuvien poistaminen

Yhden kuvan poistaminen

Voit poistaa yhden, näytöllä näkyvän kuvan.

❶ Hae näytölle kuva, jonka haluat poistaa.

❷ Paina 🗑-painiketta.

Vahvistusnäyttö tulee näkyviin.

❸ Valitse nelitoimisäätimellä (▲▼) vaihtoehto [Poista].

❹ Paina **OK**-painiketta.

Muistiinpanoja

- Voit poistaa kerralla useita neljän/yhdeksän kuvan näytössä valittuja kuvia.
- Voit poistaa kaikki kuvat yhdellä kertaa.
- Voit suojata tallennetut kuvat vahingossa tapahtuvalta poistolta.

Katselutilan valitseminen

Voit valita haluamasi katselutilan valikosta.

Paina nelitoimisäätimen kohtaa (▼) kun kuva on näkyvissä katselutilassa.

Valitse nelitoimisäätimellä (▲▼◀▶) katselutila ja paina sen jälkeen **OK**-painiketta.

Katso Optio H90 -kameran käyttöä koskevat yksityiskohtaiset tiedot alla olevasta oppaasta.

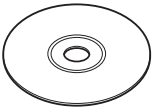

Optio H90-käyttöopas

Tietoja kuluttajille vanhojen laitteiden ja käytettyjen akkujen keräämisestä ja hävittämisestä

1. Euroopan Unionissa

Nämä tuotteissa, pakkauksissa ja/tai mukana toimitetuissa asiakirjoissa olevat symbolit ilmaisevat, ettei käytettyjä sähkö- ja elektronisia laitteita tai paristoja tule laittaa tavallisen kotitalousjätteen sekaan.

Käytetyt sähkölaitteet ja akut tulee käsitellä erikseen noudattaen lainsäädäntöä, joka edellyttää näiden tuotteiden asianmukaista käsittelyä, huoltoa ja kierrätystä.
EU:n jäsenmaiden lainsäädännön mukaan EU- maiden kansalaiset voivat palauttaa käytetyt sähkölaitteet ja paristot tätä varten perustettuihin keräyspisteisiin maksutta*.
Joissakin maissa paikallinen vähittäismyyjä saattaa ottaa käytetyn laitteen vastaan maksutta, mikäli ostat tilalle samanlaisen uuden laitteen.
*Saat lisätietoja paikalliselta viranomaiselta.

Kierrättämällä tämän tuotteen oikein varmistat, että jäte käsitellään oikein ja estät näin mahdollisten haitallisten vaikutusten syntymisen ympäristölle ja ihmisten terveydelle, jotka muuten saattaisivat olla uhkana, jollei kierrätystä hoidettaisi oikein.

2. EU:n ulkopuoliset maat

Nämä symbolit ovat voimassa vain Euroopan Unionin alueella.
Mikäli haluat kierrättää nämä tuotteet, ota yhteys paikallisiin viranomaisiin tai edustajaan ja tiedustele heiltä oikeaa kierrätystapaa.

Sveitsi: Käytetyt sähkölaitteet voidaan toimittaa liikkeeseen ilmaiseksi vaikkei tilalle ostetakaan uutta tuotetta. Muut vastaanottopisteet on lueteltu verkkosivuilla www.swico.ch tai www.sens.ch.

Huomautus paristosymbolista (kaksi alimmaista symboliesimerkkiä): Tätä symbolia voidaan käyttää yhdessä käytettävän kemiallisen ainesosan tai yhdisteen merkin kanssa. Tällöin asiakkaan on noudatettava kyseisiä kemikaaleja koskevan direktiivin vaatimuksia.

Muistiinpanoja

Muistiinpanoja

HOYA CORPORATION
PENTAX Imaging Systems Division

2-36-9, Maeno-cho, Itabashi-ku, Tokyo 174-8639, JAPAN
(http://www.pentax.jp)

PENTAX Europe GmbH (European Headquarters)
Julius-Vosseler-Strasse, 104, 22527 Hamburg, GERMANY
(HQ - http://www.pentaxeurope.com)
(Germany - http://www.pentax.de)
Hotline: 0180 5 736829 / 0180 5 PENTAX

Austria Hotline: 0820 820 255 (http://www.pentax.at)

PENTAX U.K. Limited
PENTAX House, Heron Drive, Langley, Slough,
Berks SL3 8PN, U.K.
(http://www.pentax.co.uk) Hotline: 0870 736 8299

PENTAX France S.A.S.
112 Quai de Bezons - BP 204, 95106 Argenteuil Cedex, FRANCE
(http://www.pentax.fr)
Hotline: 0826 103 163 (0,15€ la minute) Fax: 01 30 25 75 76
Email: http://www.pentax.fr/_fr/photo/contact.php?photo&contact

PENTAX Imaging Company
A Division of PENTAX of America, Inc.

(Headquarters)
600 12th Street, Suite 300 Golden, Colorado 80401, U.S.A.
(PENTAX Service Department)
12061 Tejon St. STE 600
Westminster, Colorado 80234, U.S.A.
(http://www.pentaximaging.com)

PENTAX Canada Inc.
1770 Argentia Road Mississauga, Ontario L5N 3S7, CANADA
(http://www.pentax.ca)

PENTAX Trading (SHANGHAI) Limited
23D, Jun Yao International Plaza, 789 Zhaojiabang Road,
Xu Hui District, Shanghai, 200032 CHINA
(http://www.pentax.com.cn)

Focus Image Nordic Oy
Pakkalankuja 7,
01510 Vantaa, FINLAND
Tel. + 358 9 4730 8451
E-mail: info@focusnordic.fi
Web: www.focusnordic.fi

Valmistaja pidättää oikeuden muuttaa teknisiä tietoja,muotoilua ja pakkauksen sisältöä ilmoittamatta.

OPH900180/FIN

Copyright © HOYA CORPORATION 2010
FOM 01.01.2010 Printed in Europe